SafeTech EGS 电路系统图

SAFETECH EGS · WIRING DIAGRAM

LH-EGS-01

A EGS电路系统 · 小功率

单回路 · P<3kW

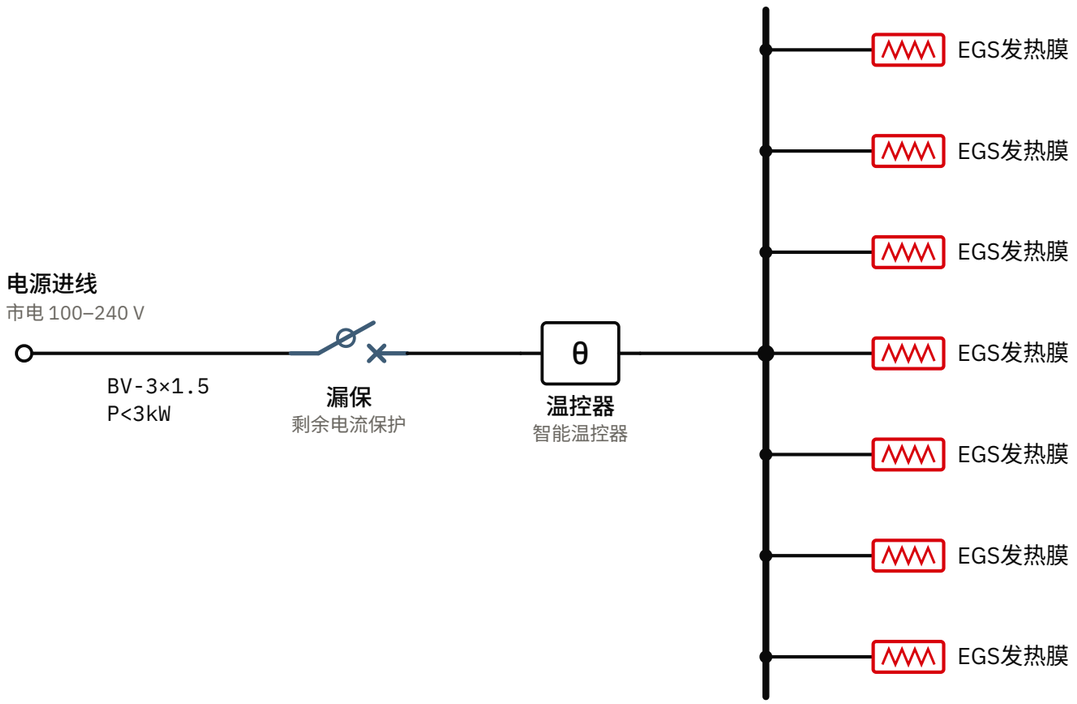

B EGS电路系统 · 大功率

多回路 · 接触器控制

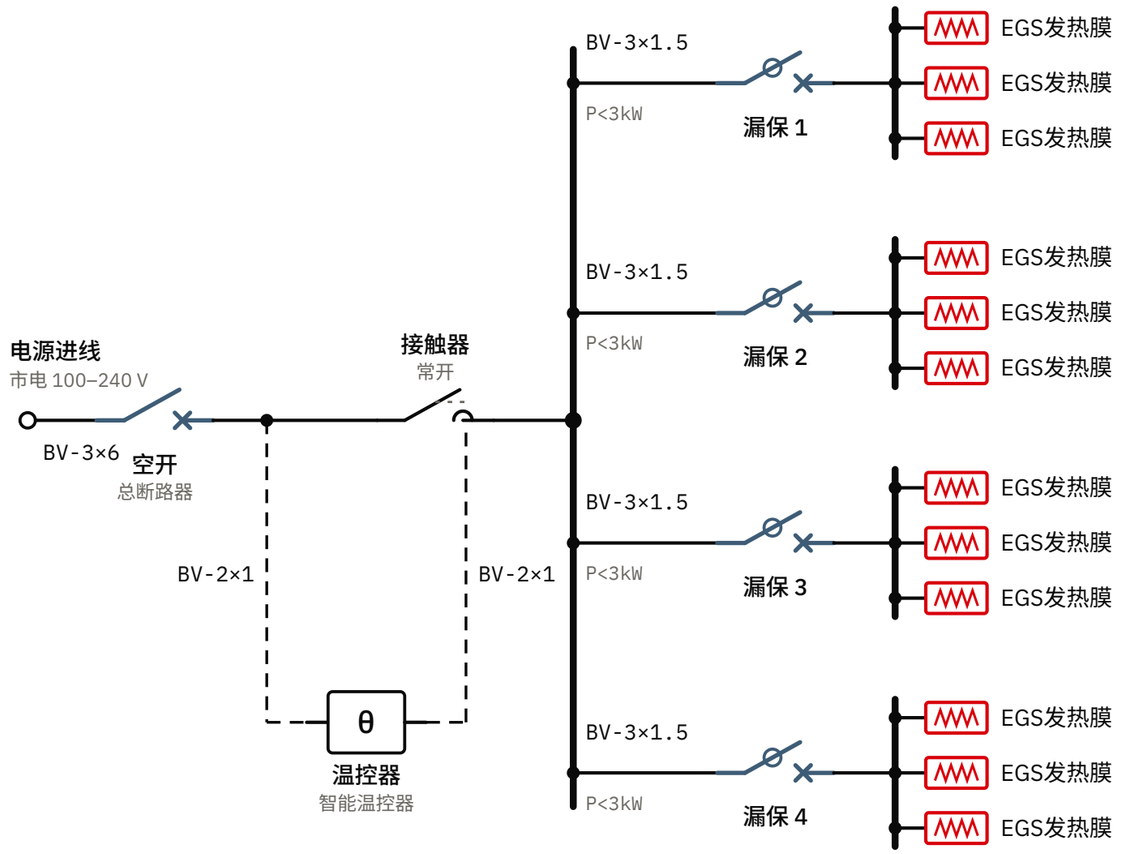

图例 LEGEND

- 主回路导线
- 母线 / 分配排
- 控制线
- 空开（断路器）
- 漏保（剩余电流保护）
- 接触器（常开）
- θ 温控器
- EGS发热膜

说明 NOTES

1. 电源：市电 100–240 V。
2. 每个加热回路 P<3kW，电缆 BV-3×1.5，并设漏保。
3. 大功率系统：总进线 BV-3×6 + 空开；温控器经 BV-2×1 控制常开接触器。
4. 发热膜数量为示意，按回路功率配置。
5. 智能温控器出厂预装涂鸦（Tuya），兼容 WiFi / Zigbee 智能家居系统。
6. 本图为系统示意图；安装须由持证电工按当地电气规范施工。

系统	SafeTech EGS
图名	SafeTech EGS 电路系统图
图号	LH-EGS-01
版本 / 日期	A（草案） / 2026-11-06
比例	示意图，不按比例
出图	LaminaHeat · www.laminaheat.com

LaminaHeat

SafeTech EGS 控制原理图

SAFETECH EGS · CONTROL SCHEME

LH-EGS-02

A 小功率 · 温控器直接控制

适用于 P<3kW 单回路

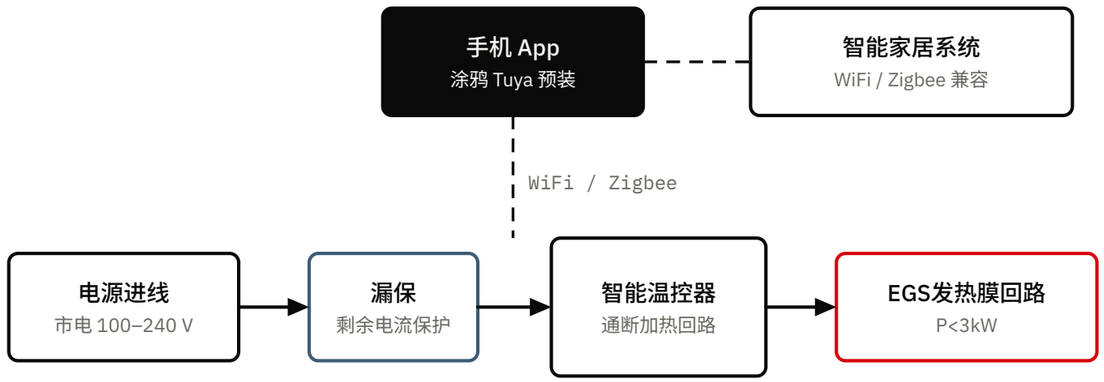

控制逻辑

① 智能温控器串联在加热回路中，直接接通 / 断开回路电源。

② 室温低于设定值 → 温控器接通 → 回路供电，开始加热。

③ 达到设定温度 → 温控器断开 → 停止加热。

④ 设定温度可在温控器面板或手机 App 上调整。

⑤ 单回路总功率 P<3kW，电缆 BV-3×1.5，前端设漏保。

适用场景

小面积、单房间 / 单区域安装：加热总功率低于 3kW 时，
无需接触器，温控器直接控制。超过 3kW 请采用 B 方案。

B 大功率 · 温控器控制接触器

多回路，每回路 P<3kW

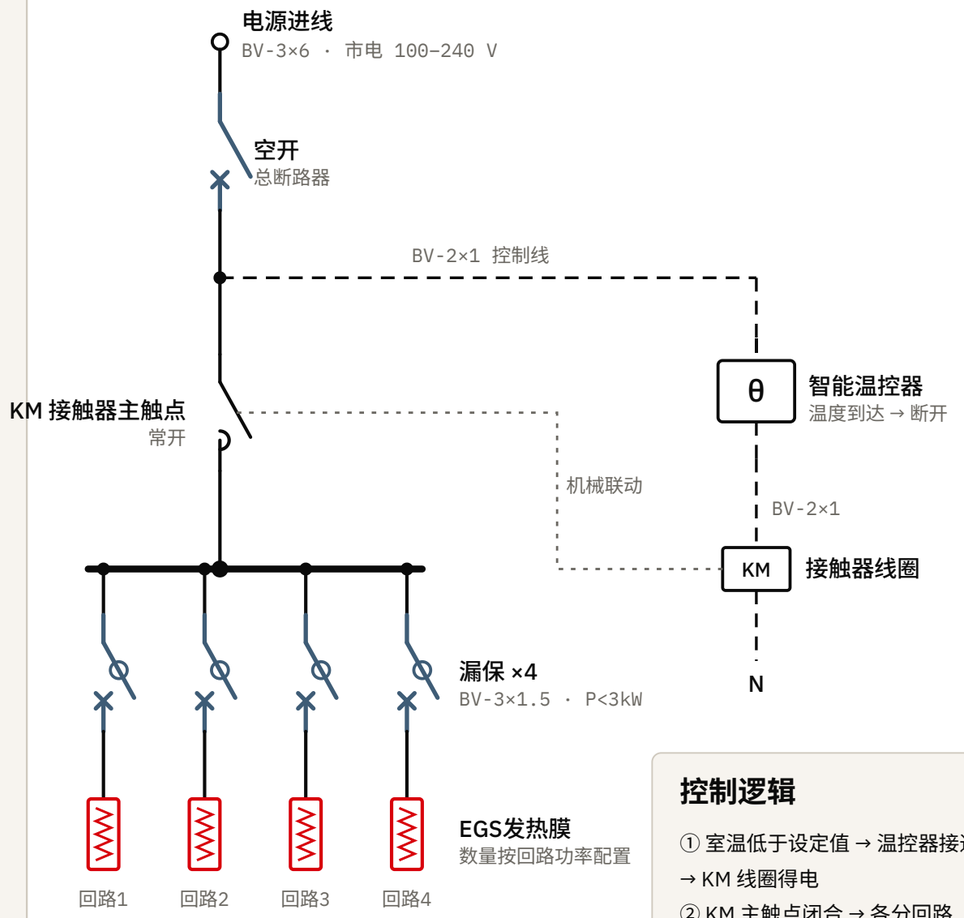

控制逻辑

① 室温低于设定值 → 温控器接通 → KM 线圈得电

② KM 主触点闭合 → 各分回路（经漏保）供电 → 加热

③ 达到设定温度 → 温控器断开 → KM 释放 → 全部回路停止加热

图例 LEGEND

- 主回路导线
- 母线 / 分配排
- 控制线
- 空开（断路器）
- 漏保（剩余电流保护）
- 接触器主触点（常开）
- KM 接触器线圈 KM
- 机械联动

说明 NOTES

1. 小功率（P<3kW）：温控器直接通断加热回路。
2. 大功率：温控器控制接触器线圈，接触器主触点通断各分回路。
3. 接触器后每个分回路 P<3kW，电缆 BV-3×1.5，并设漏保。
4. 控制线 BV-2×1。
5. 智能温控器出厂预装涂鸦（Tuya），兼容 WiFi / Zigbee 智能家居系统。
6. 本图为系统示意图；安装须由持证电工按当地电气规范施工。

系统	SafeTech EGS
图名	SafeTech EGS 控制原理图
图号	LH-EGS-02
版本 / 日期	A（草案） / 2026-11-06
比例	示意图，不按比例
出图	LaminaHeat · www.laminaheat.com